■ 予 選 リ ー グ ■

◇ Aコート 1日目 ◇

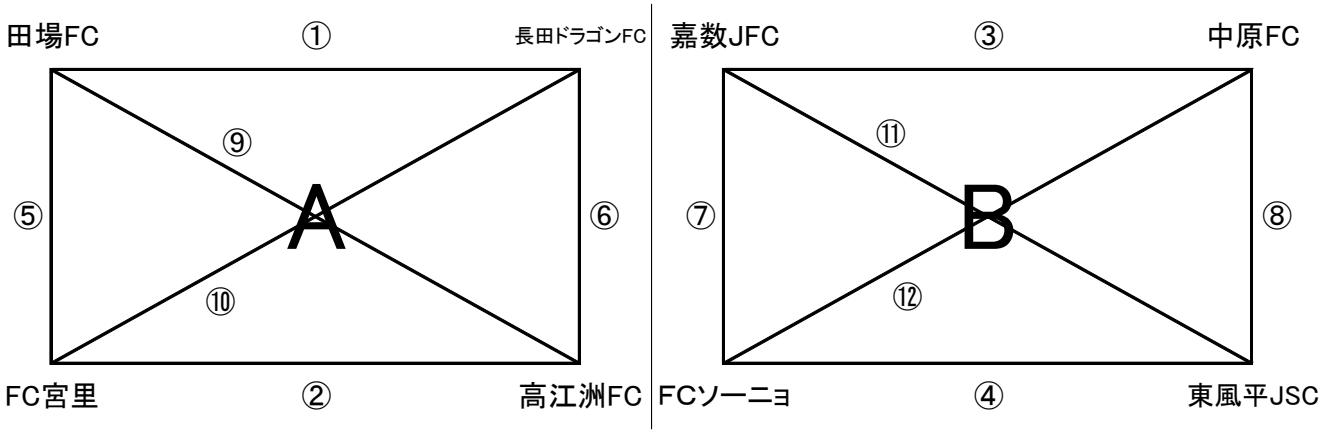

	試合時間	チーム名	対戦成績	チーム名	審判
①	9:30	田場FC	(ー)	長田ドラゴンFC	③
②	10:00	FC宮里	(ー)	高江洲FC	④
③	10:30	嘉数JFC	(ー)	中原FC	①
④	11:00	FCソーニョ	(ー)	東風平JSC	②
⑤	11:30	田場FC	(ー)	FC宮里	⑦
⑥	12:00	長田ドラゴンFC	(ー)	高江洲FC	⑧
⑦	12:30	嘉数JFC	(ー)	FCソーニョ	⑤
⑧	13:00	中原FC	(ー)	東風平JSC	⑥
⑨	13:30	田場FC	(ー)	高江洲FC	⑪
⑩	14:00	長田ドラゴンFC	(ー)	FC宮里	⑫
⑪	14:30	嘉数JFC	(ー)	東風平JSC	⑨
⑫	15:00	中原FC	(ー)	FCソーニョ	⑩

Aパート	田場FC	長田ドラゴンFC	FC宮里	高江洲FC	勝	負	引	勝点	得点	失点	得失点	順位
田場FC												
長田ドラゴンFC												
FC宮里												
高江洲FC												

Bパート	嘉数JFC	中原FC	FCソーニョ	東風平JSC	勝	負	引	勝点	得点	失点	得失点	順位
嘉数JFC												
中原FC												
FCソーニョ												
東風平JSC												

■ 予 選 リ ー グ ■

◇ Bコート 1日目 ◇

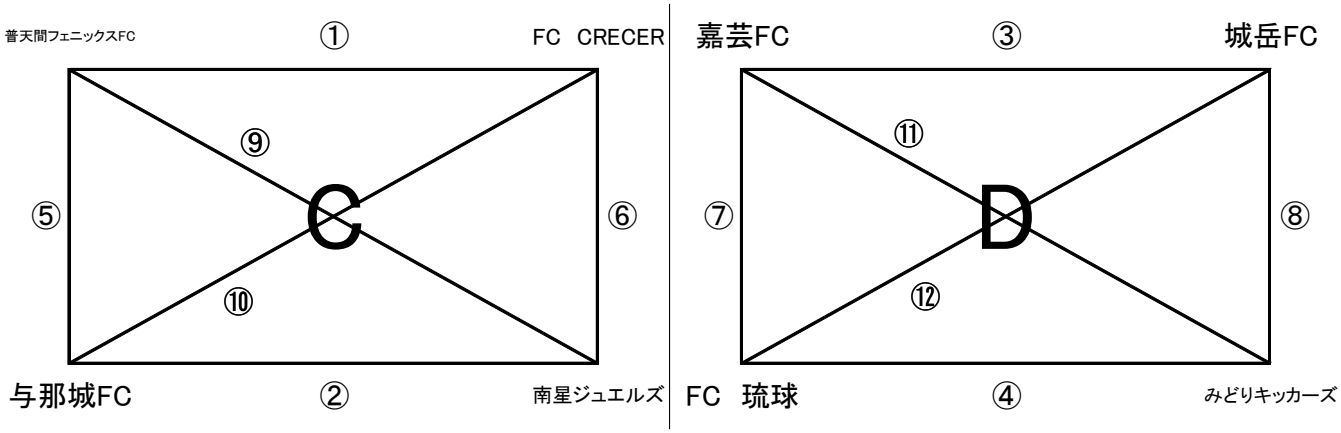

	試合時間	チーム名	対戦成績	チーム名	審判
①	9:30	普天間フェニックスFC	(ー)	FC CRECER	③
②	10:00	与那城FC	(ー)	南星ジュエルズ	④
③	10:30	嘉芸FC	(ー)	城岳FC	①
④	11:00	FC 琉球	(ー)	みどりキッカーズ	②
⑤	11:30	普天間フェニックスFC	(ー)	与那城FC	⑦
⑥	12:00	FC CRECER	(ー)	南星ジュエルズ	⑧
⑦	12:30	嘉芸FC	(ー)	FC 琉球	⑤
⑧	13:00	城岳FC	(ー)	みどりキッカーズ	⑥
⑨	13:30	普天間フェニックスFC	(ー)	南星ジュエルズ	⑪
⑩	14:00	FC CRECER	(ー)	与那城FC	⑫
⑪	14:30	嘉芸FC	(ー)	みどりキッカーズ	⑨
⑫	15:00	城岳FC	(ー)	FC 琉球	⑩

Cパート	普天間フェニックスFC	FC CRECER	与那城FC	南星ジュエルズ	勝	負	引	勝点	得点	失点	得失点	順位
普天間フェニックスFC												
FC CRECER												
与那城FC												
南星ジュエルズ												

Dパート	嘉芸FC	城岳FC	FC 琉球	みどりキッカーズ	勝	負	引	勝点	得点	失点	得失点	順位
嘉芸FC												
城岳FC												
FC 琉球												
みどりキッカーズ												

■ 予 選 リ ー グ ■

◇ Cコート 1日目 ◇

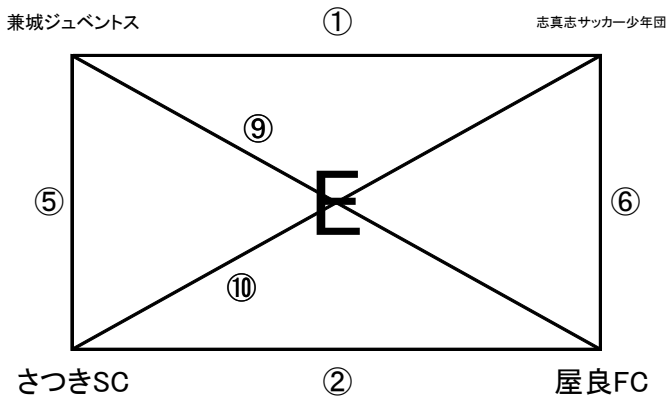

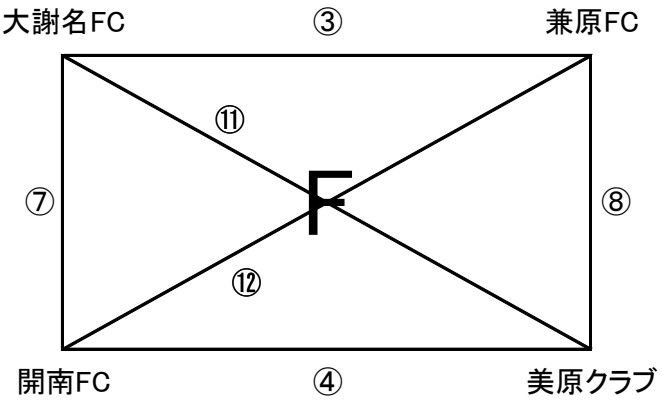

	試合時間	チーム名	対戦成績	チーム名	審判
①	9:30	兼城ジュベントス	(ー)	志真志サッカー少年団	③
②	10:00	さつきSC	(ー)	屋良FC	④
③	10:30	大謝名FC	(ー)	兼原FC	①
④	11:00	開南FC	(ー)	美原クラブ	②
⑤	11:30	兼城ジュベントス	(ー)	さつきSC	⑦
⑥	12:00	志真志サッカー少年団	(ー)	屋良FC	⑧
⑦	12:30	大謝名FC	(ー)	開南FC	⑤
⑧	13:00	兼原FC	(ー)	美原クラブ	⑥
⑨	13:30	兼城ジュベントス	(ー)	屋良FC	⑪
⑩	14:00	志真志サッカー少年団	(ー)	さつきSC	⑫
⑪	14:30	大謝名FC	(ー)	美原クラブ	⑨
⑫	15:00	兼原FC	(ー)	開南FC	⑩

Eパート	兼城ジュベントス	志真志サッカー少年団	さつきSC	屋良FC	勝	負	引	勝点	得点	失点	得失点	順位
兼城ジュベントス												
志真志サッカー少年団												
さつきSC												
屋良FC												

Fパート	大謝名FC	兼原FC	開南FC	美原クラブ	勝	負	引	勝点	得点	失点	得失点	順位
大謝名FC												
兼原FC												
開南FC												
美原クラブ												

■ 予 選 リ ー グ ■

◇ Dコート 1日目 ◇

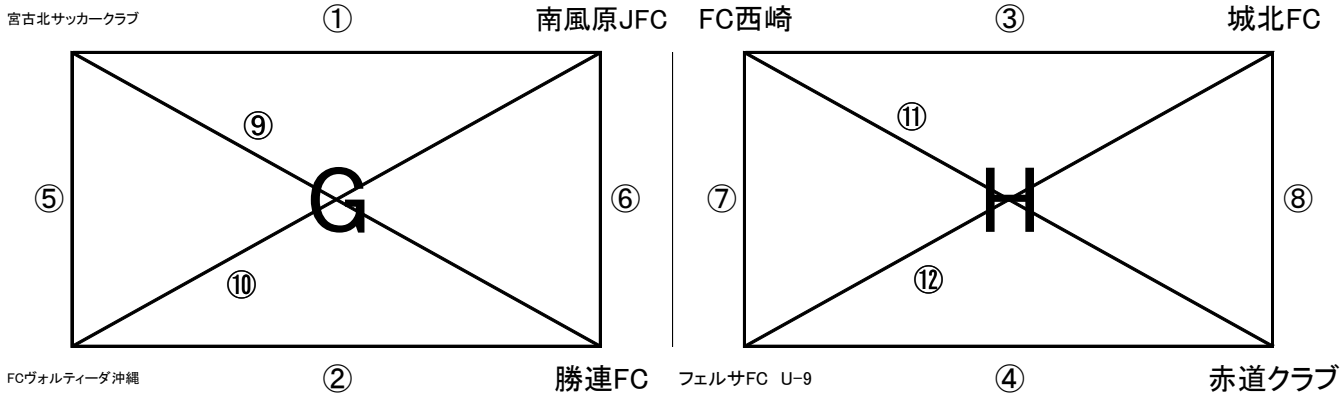

	試合時間	チーム名	対戦成績	チーム名	審判
①	9:30	宮古北サッカークラブ	(ー)	南風原JFC	③
②	10:00	FCヴォルティーダ沖縄	(ー)	勝連FC	④
③	10:30	FC西崎	(ー)	城北FC	①
④	11:00	フェルサFC U-9	(ー)	赤道クラブ	②
⑤	11:30	宮古北サッカークラブ	(ー)	FCヴォルティーダ沖縄	⑦
⑥	12:00	南風原JFC	(ー)	勝連FC	⑧
⑦	12:30	FC西崎	(ー)	フェルサFC U-9	⑤
⑧	13:00	城北FC	(ー)	赤道クラブ	⑥
⑨	13:30	宮古北サッカークラブ	(ー)	勝連FC	⑪
⑩	14:00	南風原JFC	(ー)	FCヴォルティーダ沖縄	⑫
⑪	14:30	FC西崎	(ー)	赤道クラブ	⑨
⑫	15:00	城北FC	(ー)	フェルサFC U-9	⑩

Gパート	宮古北サッカークラブ	南風原JFC	FCヴォルティーダ沖縄	勝連FC	勝	負	引	勝点	得点	失点	得失点	順位
宮古北サッカークラブ												
南風原JFC												
FCヴォルティーダ沖縄												
勝連FC												

Hパート	FC西崎	城北FC	フェルサFC U-9	赤道クラブ	勝	負	引	勝点	得点	失点	得失点	順位
FC西崎												
城北FC												
フェルサFC U-9												
赤道クラブ												